Motor Mob
ASESORANDO INDUSTRIAS
MOTORES ELECTRICOS
ELECTROBOMBAS INDUSTRIALES
BOBINADOS - REPARACIONES
REDUCTORES DE VELOCIDAD
VENTILACION INDUSTRIAL
ACOPLAMIENTOS
SELLOS MECANICOS
BOMBAS PARA ACIDOS
NATATORIOS - REPUESTOS
PAGINA WEB: www.electromecanicamm.com.ar E-MAIL: electromecanicamm@hotmail.com

SERIE

DECI

BOMBA DOSIFICADORA A EMBOLO BUZO

DOSIVAC

SERIE **DECI**

BOMBA DOSIFICADORA A EMBOLO BUZO

Descripción

Bombas alternativas a émbolo buzo de moderno diseño que ofrecen alta precisión y repetibilidad en los caudales enviados e independientemente de la contrapresión reinante en el punto de inyección.

Dichos caudales son finamente regulables, lo que permite dosificar con gran exactitud cualquier tipo de aditivo líquido, compatible con acero inoxidable AISI 316, PTFE o FKM (Fluoroelastómero) y Cerámica.

Caracteristicas Especiales

- **REDUCTOR:** Del tipo sin-fin y corona montados ambos íntegramente sobre rodamientos de contacto angular en el caso del sin-fin y radiales en el caso de la corona lubricadas en baño de aceite con control de nivel mediante visor metálico.
- **ACCIONAMIENTO:** Motor eléctrico montado al sin fin mediante acoplamiento semielástico que permite su fácil reemplazo y además absorbe desalineaciones y vibraciones indeseables.
  Bajo pedido, este accionamiento podrá ser Antiexplosivo.
- **GRAN PRECISION EN BAJOS CAUDALES:** gracias a sus asientos de válvula elásticos con respaldo metálico para evitar sobre-exigencias mecánicas del mismo.
- **EXCELENTE ESTANQUEIDAD:** la zona de empaquetadura queda protegida con una tapa fácilmente removible aflojando dos perillas para permitir tareas de ajuste
- **DIAL CON INDICADOR DIGITAL MECANICO**: Permite una cómoda lectura directa en porcentaje del caudal total, entre 0 y 99%, con una apreciación del 1%.
  También posibilidad de regulación automática agregando recursos electrónicos opcionales.
- **EMBOLO BUZO CERAMICO MACIZO:** Asegura un excelente sellado entre el émbolo y la empaquetadura durante períodos más prolongados, sin necesidad de mantenimiento.
- **NUEVO CABEZAL DE MODERNO DISEÑO:** Con asientos de válvula en FKM o PTFE, válvulas esféricas de óptima calidad superficial y resorte de contrapresión incorporado en Hastelloy “C”.
  Dicho Cabezal es removible con sólo dos tornillos para facilitar su desarme.
- **GRIFO DE PURGA INCORPORADO AL CABEZAL:** con tetilla de drenaje para colectar el líquido purgado
- **DISEÑO COMPACTO:** Facilita el transporte, instalación y aprovechamiento del espacio disponible.
- **APTITUD PARA EL SERVICIO CONTÍNUO (24 horas):** Tanto para la bomba como para el motor, incluso a la intemperie y con condiciones climáticas adversas.

Especificaciones Técnicas

MODELO	MOTOR				CAUDAL MAXIMO			PRESION MAXIMA		FRECUENCIA (1/min)		CONEXIONES
	POTENCIA HP		R.P.M.		L/H		GPH					
	50 Hz	60 Hz	50 Hz	60 Hz	50 Hz	60 Hz	60 Hz	kg/cm²	PSI	50 Hz	60 Hz	
DECI 10/25	1/3	1/3	1400	1700	0,66	0,79	0,25	200	2844	25	30	NPT 1/4" HEMBRA SUCCION VERTICAL INYECCION HORIZONTAL
DECI 10/70	1/3	1/3	1400	1700	1,85	2,2	0,58	200	2844	70	84	
DECI 15/70	1/3	1/3	1400	1700	4,1	4,9	1,29	120	1706	70	84	
DECI 10/140	1/2	1/2	2800	3400	3,6	4,3	1,14	200	2844	140	168	
DECI 15/140	1/2	1/2	2800	3400	8,0	9,6	2,54	120	1706	140	168	

Material de los asientos: Elastómero (FKM) si la presión ≤ 50 Kg/cm²; PTFE si la presión es ≥ 50 Kg/cm².
Caudal mínimo recomendado: 10% del caudal máximo. Para menores caudales, recurrir a unidades electrónicas correspondientes de nuestra fabricación.

Dimensiones

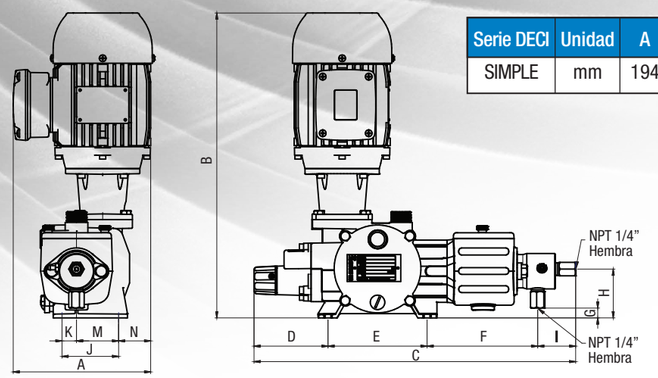

Serie DECI	Unidad	A	B	C	D	E	F	G	H	I	J	K	M	N
SIMPLE	mm	194	431	455	105	140	156	14	69	54	80	20.5	59.5	45