CMX

ELETTROPOMPE CENTRIFUGHE MONOGIRANTI INOX

APPLICAZIONI

Elettropompe centrifughe monogiranti adatte a coprire richieste di piccole, medie e grandi portate.
Utilizzo in impianti domestici, agricoli e industriali, distribuzione automatica dell'acqua per mezzo di piccoli serbatoi (autoclave), per irrigazione a pioggia e a scorrimento in giardino e agricoltura, per aumentare, in derivazione la pressione di rete degli acquedotti.

APPLICATION

Single impeller centrifugal pumps suitable to cover any small, medium or large capacity request; for domestic, agricultural and industrial purposes; with automatic water distribution through small and medium sized tanks; for sprinkler and flood irrigation systems in gardening and agriculture; to increase in derivation system pressure in aqueducts.





ELECTROMECANICA MM DISTRIBUIDOR OFICIAL

LIMITI D'IMPIEGO

- Temperatura liquido fino a 35°C
  (per un uso domestico secondo EN 60335-2-41),
  Temperatura max. liquido: 90°C (per altri impieghi)
- Temperatura ambiente fino a 40°C
- Altezza d'aspirazione manometrica fino a 7 mt.
- Servizio continuo
- Indice di efficienza minimo (BEP) MEI ≥ 0,4

OPERATING CONDITIONS

- *Liquid temperature up to 35°C*
  (for home use according to EN 60335-2-41),
  Max. liquid temperature: 90°C (for other uses)
- *Ambient temperature up to 40°C*
- *Total suction lift up to 7 mt.*
- *Continuous duty*
- *Minimum efficiency index (BEP) MEI ≥ 0,4*

MOTOR

- *Single-phase 230V-50Hz*
- *Three-phase 230/400V-50Hz*
- *Two-Pole induction motor (n = 2850 min^{-1})*
- *Insulation Class F*
- *Protection IP 55*

MATERIALS

- *Pump body*	*Stainless Steel AISI 304*
- *Motor Support*	*Aluminium*
- *Impeller*	*Stainless Steel AISI 304*
- *Pump flange*	*Stainless Steel AISI 304*
- *Shaft with rotor*	*Stainless Steel AISI 304*
- *Mechanical seal*	*Silicon/Graphite/EPDM*

Motor Mob
ASESORANDO INDUSTRIAS
Mineria
Agricultura
Industria
www.electromecanicamm.com.ar
ventas@electromecanicamm.com.ar
· Motores Electricos - Motorreductores
· Bombas Centrifugas y Autocebantes
· Bombas Para Presurizacion y Calefaccion
· Bombas Para Desagote y Sumergibles
· Valvulas y Accesorios
· Bobinados - Reparaciones
· Sellos Mecanicos - Repuestos
· Ventilacion Industrial
· Montajes Industriales
· Bombas para desagote y sumergibles
· Equipos contra incendio
11-5802-0018

© Speroni S.p.A., Castelnovo di Sotto (Reggio Emilia), 2024

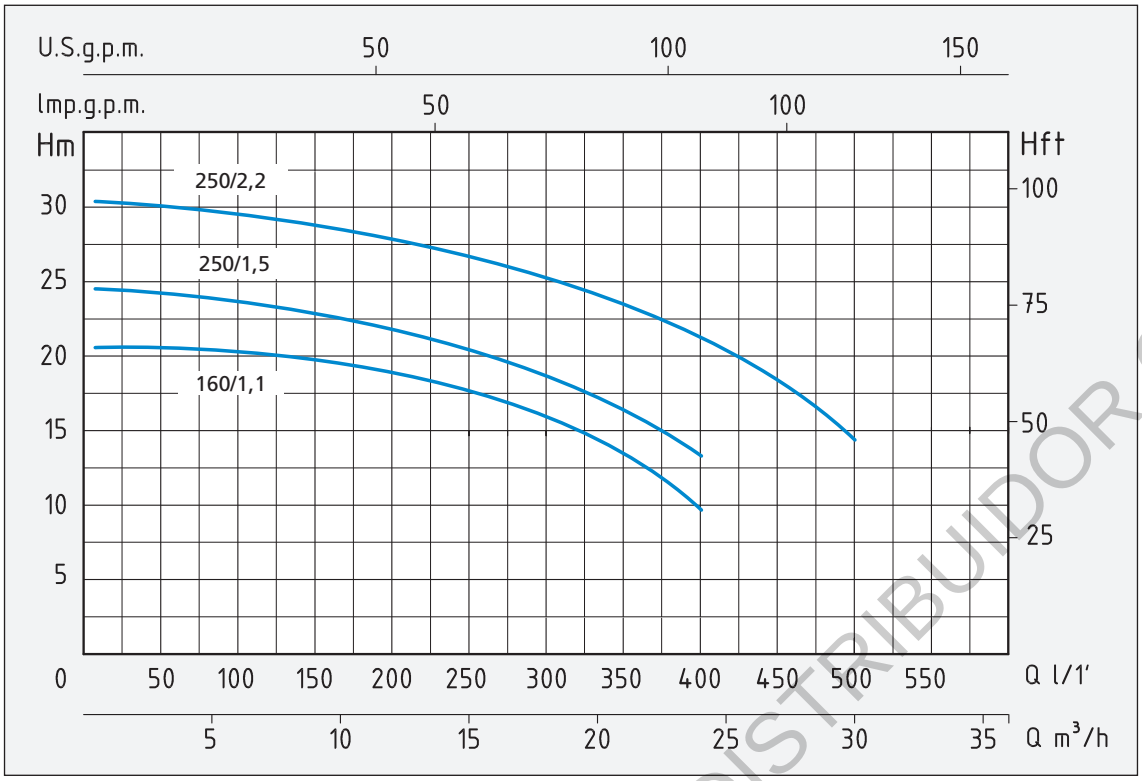

TIPO *TYPE*		POTENZA NOMINALE *NOMINAL POWER*		POTENZA ASSORBITA *INPUT POWER*	AMPERE		Q = PORTATA - *CAPACITY*										
Monofase *Single-phase*	Trifase *Three-phase*	P2		P1	Monofase *Single-phase*	Trifase *Three-phase*	m³/h	0,6	2,4	4,8	7,2	9,6	12	18	24	30	33
		HP	kW	kW			lt/1'	10	40	80	120	160	200	300	400	500	550
							Prevalenza manometrica totale in m.C.A. - *Total head in meters w.c.*										
CMX 160/1,1	CTX 160/1,1	1,5	1,1	1,8	8,2	3,7	H (m)	20,6	20,4	20,2	19,8	19	18	14,5	9,5		
CMX 250/1,5	CTX 250/1,5	2	1,5	2,35	10,8	4,6		24,7	24,4	24	23,5	22,5	21,5	18	13		
CMX 250/2,2	CTX 250/2,2	3	2,2	3,4	15,3	5,6		30,7	30,4	30	29,5	29	28	25,5	21	14,5	

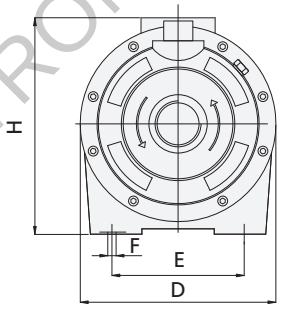

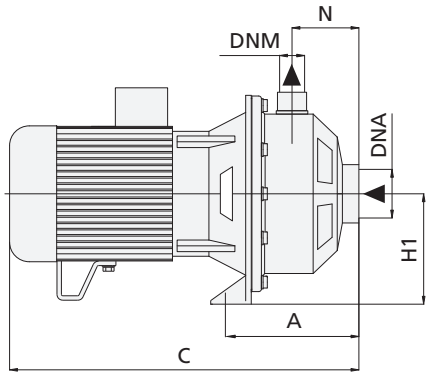

TIPO *TYPE*		DIMENSIONI mm - *DIMENSIONS mm*										DIMENSIONI *DIMENSIONS* mm			PESO *WEIGHT*
Monofase *Single-phase*	Trifase *Three-phase*	A	C	D	E	F	H	H1	N	DNA	DNM	P	L	H	Kg
CMX 160/1,1	CTX 160/1,1	143	371	216	173	11	238	111	54	1" ½	1" ¼	227	487	274	14,9
CMX 250/1,5	CTX 250/1,5	143	371	216	173	11	238	111	54	1" ½	1" ¼	227	487	274	15,7
CMX 250/2,2	CTX 250/2,2	143	418	216	173	11	245	111	54	1" ½	1" ¼	227	487	274	21,3

ELECTROMECANICA MM - DISTRIBUIDOR OFICIAL

© Speroni S.p.A., Castelnovo di Sotto (Reggio Emilia), 2024