CMX

ELETTROPOMPE CENTRIFUGHE MONOGIRANTI INOX

APPLICAZIONI

Elettropompe centrifughe monogiranti adatte a coprire richieste di piccole, medie e grandi portate.
Utilizzo in impianti domestici, agricoli e industriali, distribuzione automatica dell'acqua per mezzo di piccoli serbatoi (autoclave), per irrigazione a pioggia e a scorrimento in giardino e agricoltura, per aumentare, in derivazione la pressione di rete degli acquedotti.

APPLICATION

Single impeller centrifugal pumps suitable to cover any small, medium or large capacity request; for domestic, agricultural and industrial purposes; with automatic water distribution through small and medium sized tanks; for sprinkler and flood irrigation systems in gardening and agriculture; to increase in derivation system pressure in aqueducts.





LIMITI D'IMPIEGO

- Temperatura liquido fino a 35°C
  (per un uso domestico secondo EN 60335-2-41)
  Temperatura max. liquido: 90°C (per altri impieghi)
- Temperatura ambiente fino a 40°C
- Altezza d'aspirazione manometrica fino a 7 mt.
- Servizio continuo
- Indice di efficienza minimo (BEP) MEI ≥ 0,4

OPERATING CONDITIONS

- *Liquid temperature up to 35°C*
  (for home use according to EN 60335-2-41)
  Max. liquid temperature: 90°C (for other uses)
- *Ambient temperature up to 40°C*
- *Total suction lift up to 7 mt.*
- *Continuous duty*
- *Minimum efficiency index (BEP) MEI ≥ 0,4*

MOTOR

- *Single-phase 230V-50Hz*
- *Three-phase 230/400V-50Hz*
- *Two-Pole induction motor (n = 2850 min^{-1})*
- *Insulation Class F*
- *Protezione IP 44 (60)*
- *Protection IP 55 (100)*

MATERIALS

- Pump body	*Stainless Steel AISI 304*
- Motor Support	*Aluminium*
- Impeller	*Stainless Steel AISI 304*
- Pump flange	*Stainless Steel AISI 304*
- Shaft with rotor	*Stainless Steel AISI 304*
- Mechanical seal	*Silicon/Graphite/EPDM*

ELECTROMECANICA MM DISTRIBUIDOR OFICIAL

Motor Mob
ASESORANDO INDUSTRIAS
Mineria
Agricultura
Industria
www.electromecanicamm.com.ar
ventas@electromecanicamm.com.ar
• Motores Electricos - Motorreductores
• Bombas Centrifugas y Autocebantes
• Bombas Para Presurizacion y Calefaccion
• Bombas Para Desagote y Sumergibles
• Valvulas y Accesorios
• Bobinados - Reparaciones
• Sellos Mecanicos - Repuestos
• Ventilacion Industrial
• Montajes Industriales
• Bombas para desagote y sumergibles
• Equipos contra incendio
11-5802-0018

© Speroni S.p.A., Castelnovo di Sotto (Reggio Emilia), 2024

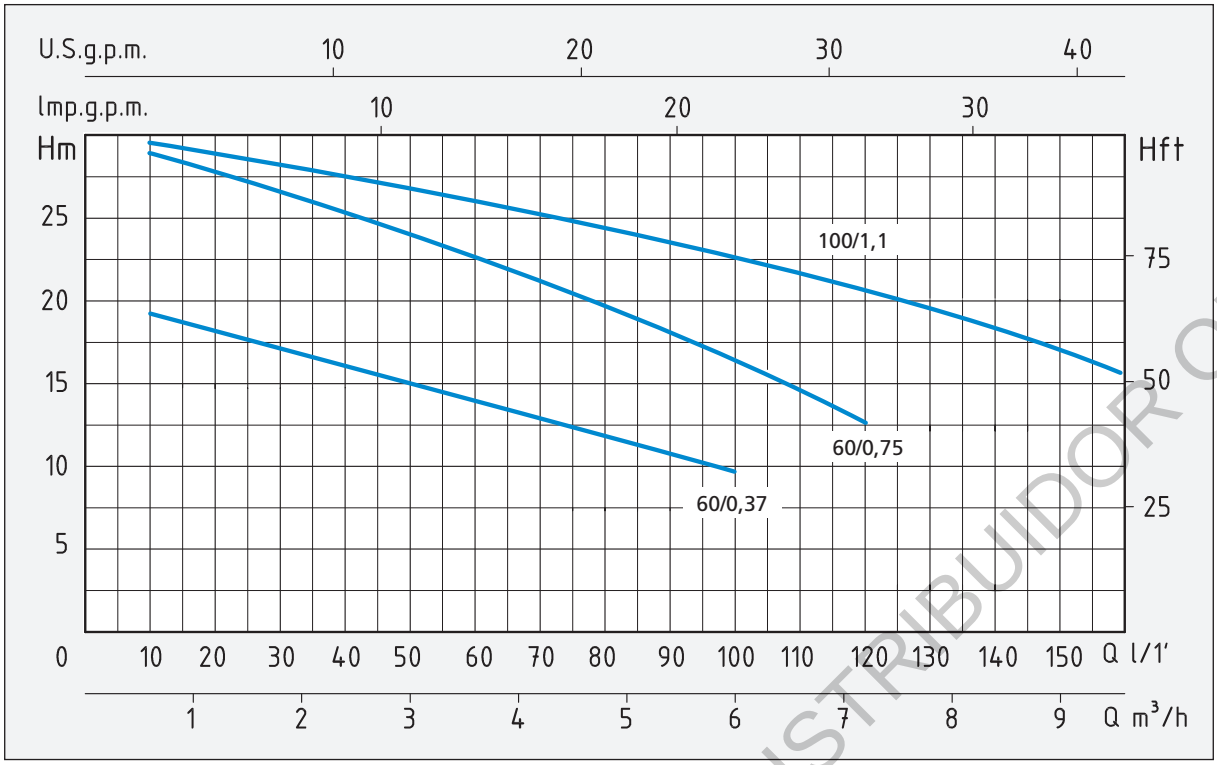

TIPO *TYPE*		POTENZA NOMINALE *NOMINAL POWER*		POTENZA ASSORBITA *INPUT POWER*	AMPERE		Q = PORTATA - *CAPACITY*										
Monofase *Single-phase*	Trifase *Three-phase*	P2		P1	Monofase *Single-phase*	Trifase *Three-phase*	m³/h	0,6	1,2	2,4	3,6	4,8	6	7,2	8,4	9,6	12
		HP	kW	kW			lt/1'	10	20	40	60	80	100	120	140	160	200
							Prevalenza manometrica totale in m.C.A. - *Total head in meters w.c.*										
CMX 60/0,37	CTX 60/0,37	0,5	0,37	0,6	2,7	1,8	H (m)	18	17,5	17	14,5	12	9,5				
CMX 60/0,75	CTX 60/0,75	1	0,75	1,1	5,1	2		29	28	26	23,5	20,5	17	12,5			
CMX 100/1,1	CTX 100/1,1	1,5	1,1	1,5	6,7	3,3		29,5	29	28	27	25	23	21	18,5	16	9

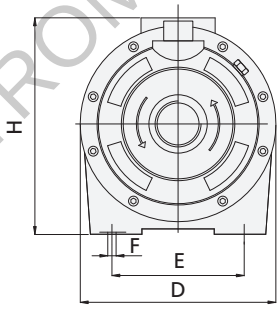

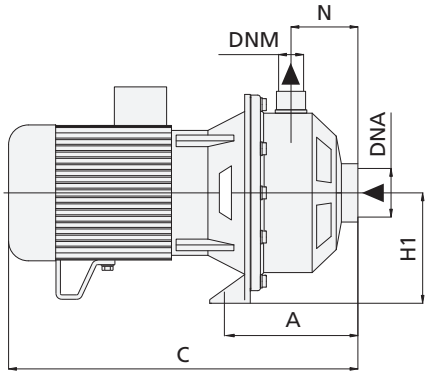

TIPO *TYPE*		DIMENSIONI mm - *DIMENSIONS mm*										DIMENSIONI *DIMENSIONS* mm			PESO *WEIGHT*
Monofase *Single-phase*	Trifase *Three-phase*	A	C	D	E	F	H	H1	N	DNA	DNM	P	L	H	Kg
CMX 60/0,37	CTX 60/0,37	131	333	216	173	11	227	111	54	1" ¼	1"	237	387	344	9,6
CMX 60/0,75	CTX 60/0,75	131	333	216	173	11	227	111	54	1" ¼	1"	237	387	344	11
CMX 100/1,1	CTX 100/1,1	131	360	216	173	11	238	111	54	1" ¼	1"	237	387	344	15

ELECTROMECANICA MM - DISTRIBUIDOR OFICIAL

© Speroni S.p.A., Castelnovo di Sotto (Reggio Emilia), 2024