WXM-C

ELETTROPOMPE CENTRIFUGHE GIRANTE INOX

APPLICAZIONI

Utilizzata negli impianti di condizionamento, impianti di depurazione oppure di lavaggio industriale.
Può essere utilizzata nell'ambito industriale per lo spostamento di liquidi leggermente corrosivi.
Può essere utilizzata nei sistemi di alimentazione e depurazione delle piscine, nelle reti dei sistemi di irrigazione agricoli.

APPLICATION

The pump can be used in air-conditioning systems, water treatment plants or for factory washing.
It can be used to convey slightly corrosive liquids.
It can be used as part of a swimming pool supply and treatment system, as part of a drainage system or as part of an agricultural irrigation system.





GIRANTE - *IMPELLER*

ELECTROMECANICAMM DISTRIBUIDOR OFICIAL

Motor Mob
ASESORANDO INDUSTRIAS
Mineria
Agricultura
Industria
www.electromecanicamm.com.ar
ventas@electromecanicamm.com.ar
• Motores Electricos - Motorreductores
• Bombas Centrifugas y Autocebantes
• Bombas Para Presurizacion y Calefaccion
• Bombas Para Desagote y Sumergibles
• Valvulas y Accesorios
• Bobinados - Reparaciones
• Sellos Mecanicos - Repuestos
• Ventilacion Industrial
• Montajes Industriales
• Bombas para desagote y sumergibles
• Equipos contra incendio
11-5802-0018

OPERATING CONDITIONS

- *Liquid temperature up to 35°C*
  (for home use according to EN 60335-2-41)
  Max. liquid temperature: 90°C (for other uses)
- *Ambient temperature up to 40°C*
- *Total suction lift up to 5 mt.*
- *Continuous duty*
- *Minimum efficiency index (BEP) MEI ≥ 0,4*

MOTOR

- *Single-phase 230V-50Hz*
- *Three-phase 230/400V-50Hz*
- *Two-Pole induction motor (n = 2850 min^{-1})*
- *Insulation Class F*
- *Protection IP 55*

MATERIALI

- Corpo pompa	Acciaio Inox AISI 304
- Supporto motore	Alluminio
- Girante	Acciaio Inox AISI 304
- Albero motore	Acciaio Inox AISI 304
- Tenute meccaniche	Silicio/Grafite/NBR

MATERIALS

- *Pump body*	*Stainless Steel AISI 304*
- *Motor Support*	*Aluminium*
- *Impeller*	*Stainless Steel AISI 304*
- *Shaft with rotor*	*Stainless Steel AISI 304*
- *Mechanical seal*	*Silicon/Graphite/NBR*

© Speroni S.p.A., Castelnovo di Sotto (Reggio Emilia), 2025

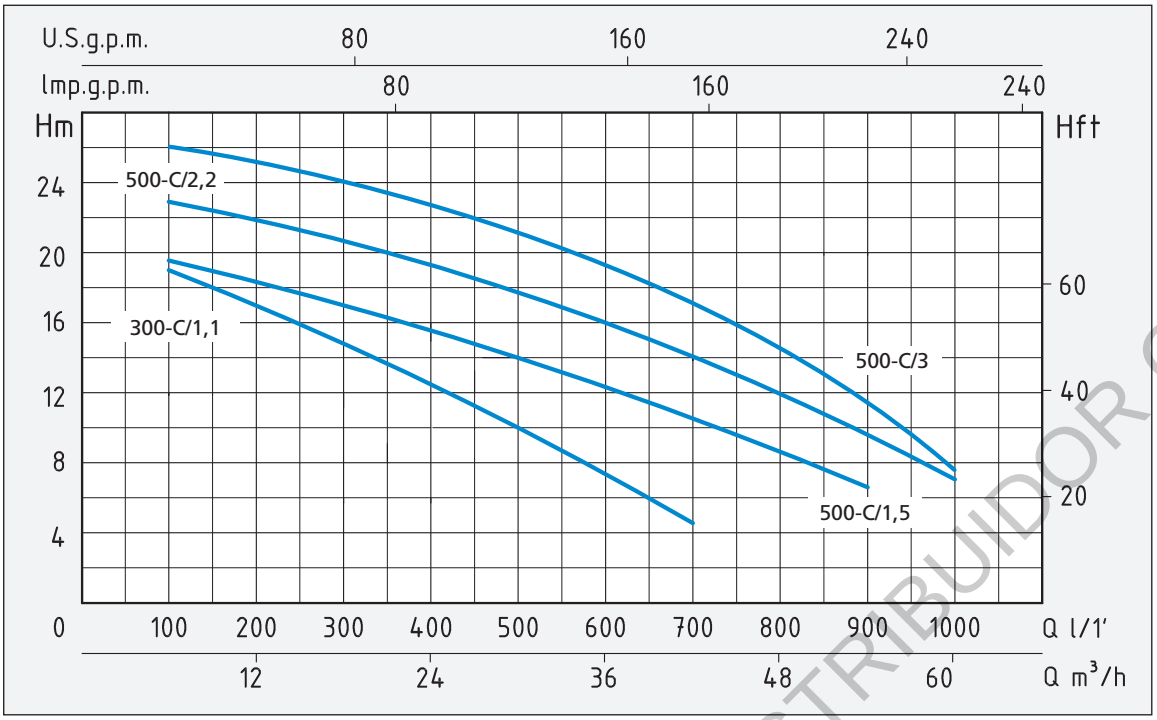

TIPO *TYPE*		POTENZA NOMINALE *NOMINAL POWER*		POTENZA ASSORBITA *INPUT POWER*	AMPERE		Q = PORTATA - *CAPACITY*										
Monofase *Single-phase*	Trifase *Three-phase*	P2		P1	Monofase *Single-phase*	Trifase *Three-phase*	m³/h	6	12	18	24	30	36	42	48	54	60
		HP	kW	kW			lt/1'	100	200	300	400	500	600	700	800	900	1000
							Prevalenza manometrica totale in m.C.A. - *Total head in meters w.c.*										
WXM 300-C/1,1	WX 300-C/1,1	1,5	1,1	1,75	7,7	3,2	H (m)	18,5	17	15	12,5	10	7	4,5			
WXM 500-C/1,5	WX 500-C/1,5	2	1,5	2,3	10	4		19	17,5	16,5	15	13,5	11,5	9,5	8	6,5	
	WX 500-C/2,2	3	2,2	3		5		23	22,5	21	19,5	18	16	14	12	9,5	7
	WX 500-C/3	4	3	3,4		6,1		26	25	24	22,5	21	19	16	13	10	7,5

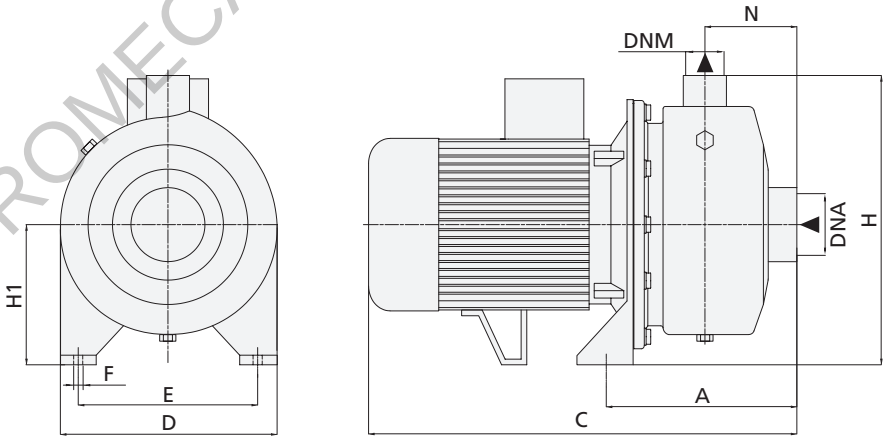

TIPO *TYPE*		DIMENSIONI mm - *DIMENSIONS mm*										DIMENSIONI *DIMENSIONS* mm			PESO *WEIGHT*
Monofase *Single-phase*	Trifase *Three-phase*	A	C	D	E	F	H	H1	N	DNA	DNM	P	L	H	Kg
WXM 300-C/1,1	WX 300-C/1,1	170	382	193	160	11	258	125	82	2"	2"	210	400	300	14,2
WXM 500-C/1,5	WX 500-C/1,5	170	382	193	160	11	258	125	82	2"	2"	210	450	300	15,5
	WX 500-C/2,2	170	426	193	160	11	258	125	82	2"	2"	210	450	300	20
	WX 500-C/3	170	426	193	160	11	258	125	82	2"	2"	210	450	300	23,6

ELECTROMECANICA NM - DISTRIBUIDOR OFICIAL

© Speroni S.p.A., Castelnovo di Sotto (Reggio Emilia), 2025